ECCENTRIC PRESSES

PRESSES EXCENTRIQUES

PRENSAS EXCENTRICAS

EXZENTERPRESSEN

Presse eccentriche dal 1960

MIOS

La storia

MIOS è un azienda artigianale che da più di 40 anni costruisce presse eccentriche meccaniche con potenze che variano dalle 10 alle 105 tonnellate. L'azienda nasce dalla collaborazione dei fratelli Franco e Giuseppe Sturaro che hanno saputo trasferire la loro passione per la meccanica e l'esperienza nella carpenteria metallica nei prodotti dell'azienda.
In questi anni i loro sforzi sono stati premiati dai molti riconoscimenti ottenuti dal mercato ed il marchio MIOS è divenuto sinonimo di robustezza ed affidabilità.
Alla fine del 2015, il sig. Giuseppe Sturaro, in conseguenza della scomparsa del fratello Franco, ha deciso di continuare la tradizione di famiglia nella costruzione di presse eccentriche affidandosi alla collaborazione di nuove figure aziendali.



L'azienda

MIOS produce presse eccentriche meccaniche a collo di cigno. Nell'ultimo anno l'azienda ha dato avvio ad un processo di rinnovamento tecnico ed organizzativo con l'arrivo di nuove figure professionali in grado di supportare il cambiamento e di coniugare la produzione tradizionale con nuovi servizi volti ad offrire alla clientela macchine speciali progettate e realizzate per rispondere ad esigenze produttive particolari.
L'innesto di figure con esperienza nella gestione d'impresa ha permesso di dare l'avvio ad una ristrutturazione aziendale in chiave moderna con l'ottica di una transizione ad un modello produttivo caratterizzato dalla riduzione degli stock a magazzino a favore di una produzione legata alle richieste di mercato.
Dal punto di vista commerciale, MIOS si vanta della collaborazione di una figura professionale dedicata alla gestione della clientela nazionale ed estera.
L'utilizzo di materiali di prima qualità unita ad una realizzazione a regola d'arte dei prodotti ha permesso di raggiungere livelli qualitativi di eccellenza comprovati dalla silenziosità, affidabilità e durevolezza dei prodotti MIOS di cui i clienti continuano a dare conferma.

History

MIOS is an artisanal company that for over 40 years has been manufacturing mechanical eccentric presses with power ranging from 10 up to 105 tons.
The company was born through the collaboration of brothers Franco and Giuseppe Sturaro who were able to transmit their passion for mechanics and experience into metallurgical carpentry for the company's products. Over the years their efforts have earned many recognitions awarded to them by the market and the MIOS brand has become synonymous with robustness and reliability. After the death of his brother Franco at the end of 2015, Giuseppe Sturaro, decided to pursue the family tradition in the construction of eccentric presses by relying on the cooperation of new company personnel.

The company

MIOS manufactures C-Frame mechanical eccentric presses. During the last year, the company started a technical and organisational renewal process with the introduction of new collaborators who are able to support the change and combine the traditional production with new services, offering "special machines" designed and created to meet the specific production needs of customers. The introduction of figures experienced in business management allowed it to open the way towards a modern restructuring of the company with a clear view for a transition from a production model characterised by the reduction stock in the warehouse in favour of producing to market demands. From a commercial point of view, MIOS prides itself on the collaboration of a professional figure dedicated to the domestic and international clientele management. The use of top quality materials, combined with a realisation of the products, to perfection, has achieved quality levels of excellence, proven by the noiseless, reliability and durability of MIOS products, of which customers are still giving their confirmation .

Histoire

MIOS est une entreprise artisanale qui, depuis plus de 40 ans construit des presses excentriques mécaniques avec des capacités allant de 10 à 105 tonnes.
La société est née de la collaboration de Franco et Giuseppe Sturaro qui ont pu transférer leur passion pour la mécanique et leur expérience dans le travail des structures métalliques, dans les produits de la société. Dans les dernières années leurs efforts ont été récompensés par les nombreuses prises de marché et la marque MIOS est devenue synonyme de robustesse et de fiabilité. Fin 2015, M. Giuseppe Sturaro, à la suite du décès son frère Franco, a décidé de poursuivre la tradition familiale dans la construction de presses excentriques en s'appuyant sur la coopération de nouveaux collaborateurs commerciaux.

La société

MIOS fabrique des presses excentriques mécaniques à col de cygne. Durant l'année passée, la société a lancé un processus de renouvellement technique et organisationnel avec l'appui de nouveaux professionnels apportant leur connaissance en combinant la production traditionnelle, avec de nouveaux services, visant à offrir aux clients des machines spéciales conçues et fabriquées pour répondre à des exigences particulières de production.
L'arrivée de professionnels ayant une expérience dans la gestion de l'entreprise a permis de créer les bases d'une restructuration moderne en vue d'une transition vers une gestion de production, caractérisée par une réduction du stock en faveur d'une production liée aux demandes du marché. Du point de vue commercial, MIOS dispose d'un collaborateur, professionnel dédié à la gestion des clients nationaux et étrangers. L'utilisation de matériaux de première qualité, combinée à une réalisation selon les règles de l'art, a atteint des niveaux de qualité éprouvés par l'excellente renommée, la fiabilité et la durabilité des produits MIOS que les clients continuent de plébisciter.

Historia

MIOS es una empresa artesanal que desde hace más de 40 años construye prensas excéntricas mecánicas con capacidades que van desde 10 a 105 toneladas. La empresa fue fundada por los hermanos Franco y Giuseppe Sturaro, que fueron capaces de transferir su pasión por la mecánica y experiencia en la carpinteria metalica en los productos de la empresa.
En los últimos años, sus esfuerzos se han visto recompensados por los numerosos premios que ha recibido por el mercado y, la marca MIOS ha convertido en sinónimo de robustez y fiabilidad. Al final de 2015, el Sr. Giuseppe Sturaro, a consecuencia del fallecimiento de su hermano Franco, decidió continuar la tradición familiar en la construcción de prensas excéntricas confiando en la cooperación de nuevos profesionales.

La empresa

MIOS fabrica prensas excéntricas mecánicas con estructura de cuello de cisne. En el último año, la empresa ha iniciado un proceso de renovación técnica y organizativa con la incorporación de nuevos profesionales, capaces de apoyar el cambio y para combinar la producción tradicional con nuevos servicios dirigidos a ofrecer a los clientes máquinas especiales diseñadas y construidas para cumplir con los requisitos de producción particulares.
La incorporación de profesionales con experiencia en la gestión empresarial ha permitido dar el inicio de una reestructuración corporativa de una manera moderna, con vistas a una transición a un modelo de producción que se caracteriza por la reducción de los componentes en stock para una producción vinculada a las demandas del mercado.
Desde un punto de vista comercial, MIOS ha incorporado un profesional dedicado a la gestión de los clientes nacionales y extranjeros.
El uso de materiales de primera calidad, combinado con la construcción de componentes con gran precisión, ha llevado a la empresa a ofrecer niveles cualitativos de excelencia, probadas por la silenciosidad, la fiabilidad y la durabilidad de las prensas MIOS, certificadas por la satisfacción de nuestros clientes.

Die Unternehmensgeschichte

MIOS ist ein Unternehmen, das seit mehr als 40 Jahren mechanische Exzenter pressen mit Leistungen von 10 bis 105 Tonnen herstellt.
Das Unternehmen entstand aus der Zusammenarbeit von Franco und Giuseppe Sturaro, die ihre Leidenschaft für die Mechanik und die Erfahrung in der Metallverarbeitung auf die Produkte des Unternehmens übertragen haben.
In den letzten Jahren wurden ihre Bemühungen, durch viele Auszeichnungen belohnt. Die Marke MIOS ist Synonym für Robustheit und Zuverlässigkeit geworden.
Ende des Jahres 2015 hat Giuseppe Sturaro, nach dem Tod seines Bruders Franco beschlossen, die Familientradition: „Bau von Exzenterpressen" fortzusetzen, wobei er auf die Zusammenarbeit mit neuen Profis aufbaut.

Das Unternehmen

MIOS stellt mechanische C-Gestell- Exzenterpressen her. Im Laufe des letzten Jahres hat das Unternehmen dank Mitwirkung von neuen Fachleuten eine technische und organisatorische Erneuerung gestartet. Die innovativen Änderungen kombinieren die traditionelle Herstellung mit neuen Dienstleistungen. Durch diesen Fortschritt können den Kunden Sondermaschinen angeboten werden, die entwickelt und produziert werden, um spezielle Produktionsanforderungen zu erfüllen. Die Einführung von Fachleuten mit Erfahrung im Business-Management hat ermöglicht, eine Umstrukturierung des Unternehmens auf moderne Art und Weise zu starten. Mit diesem Vorsatz wird der Übergang zu einem Produktionsmodell praktiziert, das auf der Reduzierung des Lagerbestandes zu Gunsten einer mit der Marktanforderung verbundenen Produktivität basiert. Aus kommerzieller Sicht ist MIOS stolz auf die Zusammenarbeit eines Profis, der sich mit dem Management in- und ausländischer Kunden beschäftigt.
Die Verwendung von erstklassigen Materialien zusammen mit einer hochtechnisierten Verwirklichung der Produkte, hat ermöglicht, ein hochwertiges Qualitätsniveaus zu erlangen. Nur einige Beispiele sind: die Zuverlässigkeit, die Langlebigkeit und das geräuscharme Arbeiten mit den MIOS Produkten. Dies wird stets von unserer Kundschaft bestätigt.

Mission

L'obiettivo di MIOS è di mantenere lo standard qualitativo dei prodotti che le ha permesso di affermarsi, di adeguare i prodotti alle novità normative e tecnologiche e di migliorare continuamente la qualità del servizio offerto alla propria clientela sia dal punto di vista del supporto tecnico che della fornitura della ricambistica.

Vision

La Vision di MIOS è quella di coniugare la tradizione tecnica con le nuove esigenze legate al servizio offerto al Cliente. Per mettere al centro del proprio operato la Qualità nei prodotti e nel servizio, MIOS ha rinnovato parte della sua forza lavoro nell'ottica di perseguire un continuo miglioramento.

I valori

MIOS è un'azienda artigianale che, negli anni, ha continuamente migliorato la produzione ottenendo il riconoscimento, da parte della clientela, della Qualità dei prodotti. Particolare attenzione continua ad essere posta nei confronti della sicurezza, dell'affidabilità e della qualità costruttiva delle presse. Un aspetto importante nella filosofia MIOS è il rapporto con il cliente. La nuova squadra ritiene che il continuo miglioramento del servizio di assistenza post vendita e lo sviluppo tecnologico del prodotto siano i valori chiave che hanno permesso l'affermazione dell'azienda e rimangano i cardini dello sviluppo futuro.



Mission
The MIOS policy is to maintain the quality standard for the products that has enabled it to establish itself, to upgrade the products, according to the latest regulations and technology and to continuously improve the quality of service offered to its customers both in terms of technical support and supply of spare parts.

Vision
MIOS is to combine its technical tradition, with the new requirements in relation to the service offered to the customer. In order to put the quality in the products and service at the centre of its work, MIOS has renewed part of its workforce with a view to pursue continuous improvement.

Values
MIOS is an artisanal company that over the years, has continuously improved the production obtaining recognition from the customer, for the quality of the products. Special attention continues to be paid to safety, reliability and construction quality of the presses. An important aspect in the MIOS philosophy is the relationship with the customer. The new team believes that the continuous improvement of its after-sales service and technical development of the product are the key values that have allowed the company to succeed and remain the cornerstone of future development.

Mission
L'objectif de la politique de MIOS est de maintenir le niveau de qualité des produits qui lui a permis de s'imposer, de s'adapter aux changements des réglementations et des technologies, et d'améliorer continuellement la qualité du service offert à ses clients, tant du point de vue du support technique que de la fourniture de pièces de rechange.

Objectif
L'objectif de MIOS est de combiner la tradition technique, avec les nouvelles exigences liées au besoin du client. Afin de mettre en avant la qualité des produits et services, MIOS a renouvelé une partie de ses effectifs dans le but de poursuivre son amélioration.

Les valeurs
MIOS est une entreprise artisanale qui au fil des années, a continuellement amélioré la production, gagnant la reconnaissance de la part des clients pour la qualité de ses produits.
Une attention particulière est accordée continuellement à la sécurité, à la fiabilité et à la qualité dans la construction des presses.
Un aspect important dans la philosophie MIOS est la relation avec le client. La nouvelle équipe considère que l'amélioration continue du service après-vente et le développement technique du produit sont les valeurs clés qui ont permis le succès de l'entreprise et restent les pierres angulaires du développement futur.

Misión
El objetivo de la política de MIOS, es mantener el estándar de calidad de los productos que le ha permitido consolidarse, adaptarse a los cambios normativos y productos tecnológicos y mejorar continuamente la calidad del servicio ofrecido a sus clientes, tanto desde el punto de vista de soporte técnico, como el suministro de piezas de recambio.

Visión
La visión MIOS es combinar la tradición técnica, con los nuevos requisitos relacionados con el servicio ofrecido al cliente.
Con el objetivo de priorizar la calidad de sus prensas y servicios, MIOS ha renovado parte de su fuerza de trabajo, con el objetivo de buscar la mejora continua.

Los valores
MIOS es una empresa artesanal que a lo largo de los años, ha mejorado continuamente la producción y obtenido el reconocimiento de la calidad de los productos por sus clientes.
Siempre se presta especial atención a la seguridad, la fiabilidad y la calidad de construcción de las prensas.
Un aspecto importante en la filosofía MIOS es la relación con el cliente. El nuevo equipo cree que la mejora continua de servicio post-venta y el desarrollo técnico del producto, son los valores clave que han permitido a la empresa alcanzar el éxito y siguen siendo las piedras angulares del desarrollo futuro.

Mission
Das Ziel und die Firmenpolitik von MIOS ist es den Qualitätsstandard der Produkte beizubehalten, was dazu geführt hat, die Produkte den neuesten Normen und den technologischen Veränderungen anzupassen. Des Weiteren, die Servicequalität für unsere Kunden kontinuierlich zu verbessern, sowohl in Bezug auf die technische Unterstützung, als auch auf die Lieferung von Ersatzteilen.

Vision
Mios Vision bedeutet: Die technische Tradition mit den neuesten Anforderungen des angebotenen Kundendienst zu verbinden. Um die Qualität von Produkten und Service in den Mittelpunkt der Arbeit zu setzen, hat MIOS einen Teil seiner Arbeitskräfte ersetzt, was zu kontinuierlichen Verbesserungen führt.

die Werte
MIOS ist ein Industrieunternehmen, das im Laufe der Jahre die Produktion kontinuierlich verbessert. Die Anerkennung der Qualität der Produkte wird uns ständig von unserer Kundschaft bestätigt. Ein besonderes Augenmerk von MIOS ist stets auf die Sicherheit, Zuverlässigkeit und Bauqualität der Pressen gerichtet. Ein wichtiger Aspekt in der Philosophie von MIOS ist die Beziehung zu dem Kunden. Das neue Team ist der Überzeugung, dass die kontinuierliche Verbesserung des Kundendienstes und die technische Entwicklung des Produkts die wichtigsten Punkte sind, die dem Unternehmen den Erfolg ermöglicht haben, und somit die Eckpfeiler der zukünftigen Entwicklung bleiben.

UNA QUALITA' DI LUNGA

A LONG TRADITION OF QUALITY - strong, reliable and safe presses!

UNE LONGUE TRADITION DE QUALITÉ - presse robuste, fiable, sécurisee!

UNA LARGA TRADICIÓN DE CALIDAD - prensas robustas, fiables, seguras!

EINE LANGJÄHRIGE QUALITÄTSTRADITION - leistungsfähige, zuverlässige, sichere Pressen!



T10/20/40 FV



T45 TV

TRADIZIONE

PRESSE ROBUSTE, AFFIDABILI, SICURE!



T55/80/105 TR







T10 FV - ALBERO FRONTALE ALLA VOLATA

LA MACCHINA BASE È COMPOSTA DA:

- Struttura in acciaio normalizzata
- Albero in acciaio legato
- Gruppo freno frizione pneumatico
- Impianto pneumatico composto da: serbatoio, valvola di sicurezza, filtro, elettrovalvola a doppio corpo con controllo dinamico, pressostato
- Lubrificazione automatica centralizzata a flusso regolabile
- Quadro comando completo di contacolpi programmabile
- Dispositivo camma con indicatore angolo frenata
- Protezioni sui tre lati apribili totalmente ed elettricamente controllate
- Kit chiavi primo intervento

COLORI: - corpo macchina e quadro elettrico: RAL 7035
- mazza: RAL2004

CE

OPTIONAL su richiesta:

- Inverter per variazione colpi
- Barriere fotoelettriche
- Piano supplementare (piano superiore)
- Estrattore mazza
- Colorazione verniciatura personalizzata (pre montaggio)
- Colorazione verniciatura personalizzata (post montaggio)
- Cuscino premilamiera pneumatico
- Antivibranti (n. 4)
- Camme elettroniche (OMRON) 1 kit

C-FRAME ECCENTRIC PRESS – FRONT SHAFT FLYWHEEL

The basic press is composed of:

- Standardized steel frame construction
- Alloy steel shaft
- Pneumatic clutch brake unit
- Pneumatic system composed of: tank, safety valve, filter, dual solenoid valve with dynamic control, pressure switch
- Centralized automatic lubrication with adjustable flow
- Control board complete with programmable stroke counter
- Cam device with braking angle indicator
- Aluminium safety guards on three sides that can be opened completely and electrically controlled
- Set of "first use" tools

Colour paint: press body and electric panel=RAL 7035, ram=RAL2004

OPTIONS on-demand

- Inverter for variable strokes
- Photoelectric barriers
- Additional table (top plate)
- Ram extractor
- Pneumatic die cushion blank holder
- Vibration dampers (no. 4)
- Electronic cams (OMRON) 1 kit
- Customized colour painting (before assembly)
- Customized colour painting (after assembly)

PRESSE EXCENTRIQUE A COL DE CYGNE – A VOLANT ARRIERE

La presse est composé de:

- Structure en acier nomalisé
- Arbre en acier allié
- Groupe frein-friction pneumatique
- Installation pneumatique composée par: réservoir, soupape de sécurité, filtre, double électrovanne à commande dynamique, pressostat
- Lubrification automatique centralisée à débit réglable
- Tableau de commande avec compteur de coups programmable
- Dispositif cames avec indicateur d'angle de freinage
- Protections de sécurité opérateur en aluminium sur trois côtés qui peuvent être complètement ouverts et contrôlés électriquement
- Kit d'outils " première utilisation"

Peinture standard: le corps de la presse et le panneau électrique: RAL 7035, coulisseau: RAL2004

OPTIONS sur demande

- Variateur de fréquence pour vitesses variables
- Barrières immatérielles
- Table supplémentaire (Table supérieure ou mobile)
- Barre d'ejection
- Coussin serre-tôle pneumatique (ou presse-flan)
- Patins antivibratoires (No. 4)
- Came électronique (OMRON) - 1 kit
- Peinture personnalisée (avant le montage)
- Peinture personnalisée (après le montage)

PRENSA EXCENTRICA DE CUELLO DE CISNE EJE FRONTAL A VOLANTE DIRECTO

La prensa consta de:

- Bastidor de chapa de acero estabilizado y soldado
- Cigüeñal en acero dimensionado
- Grupo de embrague-freno de accionamiento neumático
- Instalación neumática completa con depósito, válvula de seguridad, filtro, electroválvula de doble cuerpo con control dinámico, presostato.
- Lubrificación automática centralizada con caudal regulable,
- Cuadro de mandos con cuentagolpes programable
- Dispositivo de levas con indicador del ángulo de frenada
- Protecciones a tres lados completamente abiertas y controladas eléctricamente
- Kit de llaves para la primera intervención

Colores standard: estructura máquina y cuadro eléctrico=RAL 7035, corredera=RAL2004

ACCESORIOS OPCIONALES

- Inverter para variar la velocidad
- Barreras fotoeléctricas
- Mesa suplementaria (placa superior)
- Extractor corredera
- Cojín pisador neumático
- Dispositivos antivibración (n. 4)
- Levas electrónicas (OMRON) 1 kit
- Color de la pintura personalizado (antes del montaje)
- Color de la pintura personalizado (después del montaje)

C-GESTELL EXZENTERPRESSE - FRONTWELLE AM SCHWUNGRAD

die Grundpresse besteht aus:

- Struktur aus Stahl, standardisiert
- Welle aus Legierungsstahl
- Pneumatische Brems-Kupplungskombination
- Pneumatiksystem besteht aus: Druckspeicher, Pressen-Sicherheitsventil (PSV), Filter, Doppelkörper-Magnetventil mit dynamischer Steuerung, Druckschalter
- Automatische Zentralschmierung mit einstellbarer Oldosierung
- Nockenschaltwerk mit Bremswinkelanzeige
- Schutzeinrichtungen aus Aluprofil, vollständig offen und elektrisch gesteuert
- Steuerung komplett mit programmierbarem Hubzähler
- Schalter für Drehrichtungsänderung
- Satz von "Erste Hilfe" tools

Standard Lackierung: RAL7035: Pressenkörper, RAL2004: Stößel

OPTIONAL auf Anfrage

- Frequenzumrichter für Drehzahlregelung
- Sicherheits-lichtvorhang
- Zusätzliche Tischplatte (Oberplatte)
- Auswerfer im Stößel
- Pneumatisches Ziehkissen
- Schwingungsdämpfende Nivelierelemente (Nr. 4)
- Elektronisches Nockenschaltwerk (OMRON) 1 KIT
- Kundenspezifische Lackierung (vor der Montage)
- Kundenspezifische Lackierung (nach der Montage)

CARATTERISTICHE TECNICHE - TECHNICAL CHARACTERISTICS - CARACTÉRISTIQUES TECHNIQUES - CARACTERÍSTICAS TÉCNICAS - TECHNISCHE DATEN		T10 FV
Pressione max • Maximum pressure • Puissance Max. • Présion máxima • maximale Presskraft	kN	100
Colpi al minuto • Stroke per minute • Coups par minute •Golpes por minuto • feste Hubzahl	n.	190
Colpi al minuto variabili* • Variable strokes p.m. • Coups variables p.m. • Golpes variables p.m. • variable Hubzahl	n.	90-250
Potenza motore • Motor power • Puissance moteur • Potencia motor • Motorleistung	kW	0,75
Corsa regolabile • Adjustable stroke • Course variable • Carrera regulable • einstellbarer Hub	mm	5-52
Regolazione mazza • Ram adjustment • Réglage coulisseau • Regulación corredera • Stößelverstellbereich	mm	30
Distanza piano-mazza • Distance table-ram • Distance table-coulisseau • Distancia mesa-corredera • Tisch-Stössel Abstand	H mm	210
Profondità incavo • C-Frame depth • Profondeur col de cygne • Profundidad cuello de cisne • C-Gestell Tiefe	N mm	140
Passaggio tra le spalle • Distance between shoulders • Passage entre les montants • Paso entre montantes • Gestelldurchlass	O mm	130
Dimensioni piano • Table dimensions • Dimensions de la table • Dimensiones mesa • Tischabmessungen	LxM mm	280x420
Spessore piano riportato • Additional plate thk. • Èpais. de la table suppl.- • Esp. mesa suplementaria - Dicke der zus.Tischplatte	G mm	45
Foro sulla tavola • Table hole dia • Trou de la table • Agujero en la mesa • Loch im Tisch	mm	Ø 80
Superficie mazza • Ram dimension • Surface du coulisseau • Dimensiones corredera • Stößelabmessungen	RxS mm	100x125
Foro mazza • Ram hole dia • Alésage coulisseau • Agujero en la corredera • Stößelbohrung	mm	Ø 25
Peso netto • Net weight • Poids net • Peso neto • netto Gewicht	kg	720
Angolo di inclinazione • Inclination angle • Angle d' inclinaison • Ángulo de inclinación • Neigungswinkel	°	18°

INGOMBRO - OVERALL DIMENSIONS - DIMENSIONS HORS-TOUT - DIMENSIONES TOTALES - GESAMTABMESSUNGEN	T10 FV
A	1660
B	925
C	1085
D	840
E	530
F	807

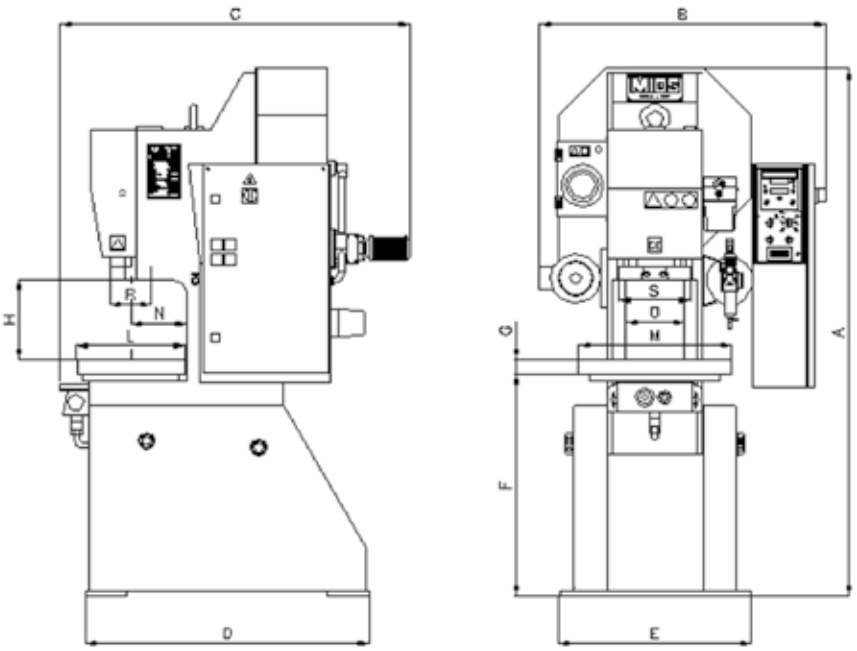



T20/T40 FV - ALBERO FRONTALE ALLA VOLATA

LA MACCHINA BASE È COMPOSTA DA:

- Struttura in acciaio normalizzata
- Albero in acciaio legato
- Gruppo freno frizione pneumatico
- Impianto pneumatico composto da:serbatoio, valvola di sicurezza, filtro, elettrovalvola a doppio corpo con controllo dinamico, pressostato
- Lubrificazione automatica centralizzata a flusso regolabile
- Dispositivo camma con indicatore angolo frenata
- Protezioni sui tre lati apribili totalmente ed elettricamente controllate
- Quadro comando con PLC e modulo per il controllo delle sicurezze.
- Contacolpi programmabile
- Kit chiavi primo intervento

COLORI: - corpo macchina e quadro elettrico: RAL 7035
- mazza: RAL2004

CE

OPTIONAL su richiesta:

- Inverter per variazione colpi
- Barriere fotoelettriche
- Piano supplementare (piano superiore)
- Colorazione verniciatura personalizzata (pre montaggio)
- Colorazione verniciatura personalizzata (post montaggio)
- Cuscino premilamiera pneumatico
- Sblocco meccanico mazza
- Antivibranti (n. 4)
- Estrattore mazza
- Camme elettroniche (OMRON) 1 kit

C-FRAME ECCENTRIC PRESS – FRONT SHAFT FLYWHEEL

The basic press is composed of:

- Standardized steel frame construction
- Alloy steel shaft
- Pneumatic clutch brake unit
- Pneumatic system composed of: tank, safety valve, filter, dual solenoid valve with dynamic control, pressure switch
- Centralized automatic lubrication with adjustable flow
- Cam device with braking angle indicator
- Aluminium safety guards on three sides that can be completely opened and electrically controlled
- Control board complete with PLC and module for safety control
- Programmable stroke counter
- Kit of "first use" tools

Colour paint: press body and electric panel: RAL 7035, ram: RAL2004

OPTIONS on-demand

- Inverter for variable strokes
- Photoelectric barriers
- Additional table (top plate)
- Ram extractor
- Pneumatic die cushion blank holder
- Ram mechanic release
- Vibration dampers (no. 4)
- Electronic cams (OMRON) 1 kit
- Customized colour painting (before assembly)
- Customized colour painting (after assembly)

PRESSE EXCENTRIQUE A COL DE CYGNE - A VOLANT ARRIERE

La presse est composé de:

- Structure en acier nomalisé
- Arbre en acier allié
- Groupe frein-friction pneumatique
- Installation pneumatique composée par: réservoir, soupape de sécurité, filtre, double électrovanne à commande dynamique, pressostat
- Lubrification automatique centralisée à débit réglable
- Dispositif cames avec indicateur d'angle de freinage
- Protections de sécurité opérateur en aluminium sur trois côtés qui peuvent être complètement ouverts et contrôlés électriquement
- Tableau de commande complet avec automate et module pour le contrôle de sécurité
- Compteur de coups programmable
- Kit d'outils " première utilisation"

Peinture standard: le corps et le panneau électrique = RAL 7035, coulisseau = RAL2004

OPTIONS sur demande

- Variateur de frèquence pour vitesses variables
- Barrières immatérielles
- Table supplémentaire (Table supérieure ou mobile)
- Barre d'ejection
- Coussin serre-tôle pneumatique (ou presse-flan)
- Déblocage mécanique du coulisseau
- Patins antivibratoires (No. 4)
- Came électronique (OMRON) 1 kit
- Peinture personnalisée (avant le montage)
- Peinture personnalisée (après le montage)

PRENSA EXCENTRICA DE CUELLO DE CISNE EJE FRONTAL A VOLANT DIRECTO

La prensa consta de:

- Bastidor de chapa de acero estabilizado y soldado
- Cigüeñal en acero dimensionado
- Grupo de embrague-freno de accionamiento neumático
- Instalación neumática completa con depósito, válvula de seguridad, filtro, electroválvula de doble cuerpo con control dinámico, presostato.
- Lubrificación automática centralizada con caudal regulable
- Dispositivo de levas con indicador del ángulo de frenada
- Protecciones a tres lados completamente abiertas y controladas eléctricamente
- Cuadro de mandos con PLC y módulo para el control de seguridad
- Cuentagolpes programable
- Kit de llaves para la primera intervención

Colores standard: estructura máquina y cuadro eléctrico =RAL 7035, corredera=RAL2004

ACCESORIOS OPCIONALES

- Inverter para variar la velocidad
- Barreras fotoeléctricas
- Mesa suplementaria (placa superior)
- Extractor corredera
- Cojín pisador neumático
- Desbloqueo mecánico corredera
- Dispositivos antivibración (n. 4)
- Levas electrónicas (OMRON) 1 kit
- Color de la pintura personalizado (antes del montaje)
- Color de la pintura personalizado (después del montaje)

C-GESTELL EXZENTERPRESSE FRONTWELLE AM SCHWUNGRAD

die Grundpresse besteht aus:

- Struktur aus Stahl, standardisiert
- Welle aus Legierungsstahl
- Pneumatische Brems-Kupplungskombination
- Pneumatiksystem besteht aus: Druckspeicher, Pressen-Sicherheitsventil (PSV), Filter, Doppelkörper-Magnetventil mit dynamischer Steuerung, Druckschalter
- Automatische Zentralschmierung mit einstellbarer Öldosierung
- Nockenschaltwerk mit Bremswinkelanzeige
- Schutzeinrichtungen aus Aluprofil, vollständig offen und elektrisch gesteurt
- Steuerung mit SPS und Modul für die Sicherheitskontrolle.
- Programmierbarer Hubzähler
- Schalter für Drehrichtungsänderung
- Satz von "Erste Hilfe" tools

Standard Lackierung: RAL7035 Pressenkörper; RAL2004:Stößel

OPTIONAL auf Anfrage

- Frequenzumrichter für Drehzahlregelung
- Sicherheits-lichtvorhang
- Zusätzliche Tischplatte (Oberplatte)
- Auswerfer im Stößel
- Pneumatisches Ziehkissen
- Mechanische Stößelentriegelung
- Schwingungsdämpfende Niveliereleemente (Nr. 4)
- Elektronisches Nockenschaltwerk (OMRON) 1 KIT
- Kundenspezifische Lackierung (vor der Montage)
- Kundenspezifische Lackierung (nach der Montage)

CARATTERISTICHE TECNICHE - TECHNICAL CHARACTERISTICS - CARACTÉRISTIQUES TECHNIQUES - CARACTERÍSTICAS TÉCNICAS - TECHNISCHE DATEN		T20 FV	T40 FV
Pressione max • Maximum pressure • Puissance Max. • Présion máxima • maximale Presskraft	kN	200	400
Colpi al minuto • Stroke per minute • Coups par minute •Golpes por minuto • feste Hubzahl	n.	155	140
Colpi al minuto variabili* •Variable strokes p.m. • Coups variables p.m. • Golpes variables p.m. • variable Hubzahl	n.	80-220	70-200
Potenza motore • Motor power • Puissance moteur • Potencia motor • Motorleistung	kW	1.5	4.0
Corsa regolabile • Adjustable stroke • Course variable • Carrera regulable • einstellbarer Hub	mm	5-60	5-75
Regolazione mazza • Ram adjustment • Réglage coulisseau • Regulación corredera • Stößelverstellbereich	mm	40	50
Distanza piano-mazza • Distance table-ram • Distance table-coulisseau • Distancia mesa-corredera • Tisch-Stössel Abstand	H mm	280	330
Profondità incavo • C-Frame depth • Profondeur col de cygne • Profundidad cuello de cisne • C-Gestell Tiefe	N mm	190	205
Passaggio tra le spalle • Distance between shoulders • Passage entre les montants • Paso entre montantes • Gestelldurchlass	O mm	260	245
Dimensioni piano • Table dimensions • Dimensions de la table • Dimensiones mesa • Tischabmessungen	LxM mm	360x550	405x670
Spessore piano riportato • Additional plate thk. • Èpais. de la table suppl.- • Esp. mesa suplementaria - Dicke der zus.Tischplatte	G mm	50	60
Foro sulla tavola • Table hole dia • Trou de la table • Agujero en la mesa • Loch im Tisch	mm	Ø 110	Ø 120
Superficie mazza • Ram dimension • Surface du coulisseau • Dimensiones corredera • Stößelabmessungen	RxS mm	130x250	150x315
Foro mazza • Ram hole dia • Alésage coulisseau • Agujero en la corredera • Stößelbohrung	mm	Ø 30	Ø 38
Peso netto • Net weight • Poids net • Peso neto • netto Gewicht	kg	1250	2100
Angolo di inclinazione • Inclination angle • Angle d' inclinaison • Ángulo de inclinación • Neigungswinkel	°	18°	18°

INGOMBRO - OVERALL DIMENSIONS - DIMENSIONS HORS-TOUT - DIMENSIONES TOTALES - GESAMTABMESSUNGEN	T20 FV	T40 FV
A	1900	2180
B	1080	1250
C	1330	1460
D	1020	1160
E	730	900
F	800	835

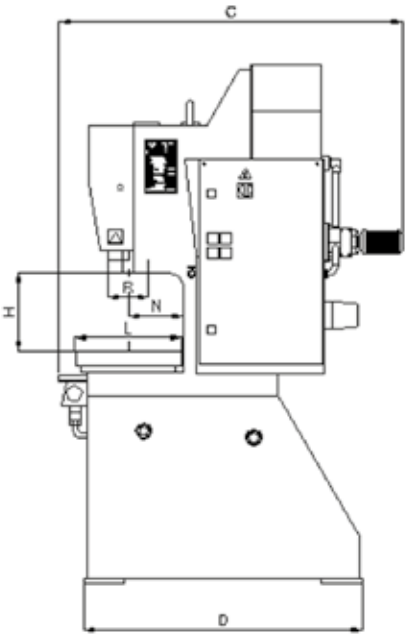

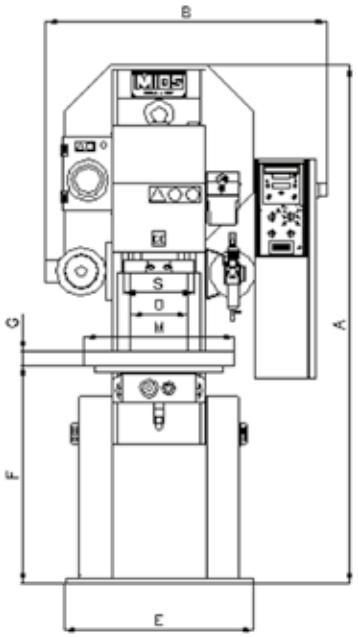



T45 TV - ALBERO TRASVERSALE ALLA VOLATA

LA MACCHINA BASE È COMPOSTA DA:

- Struttura in acciaio normalizzata
- Albero in acciaio legato
- Gruppo freno frizione pneumatico
- Controllo dinamico dell'elettrovalvola a doppio corpo
- Lubrificazione automatica centralizzata a flusso regolabile
- Sblocco idraulico mazza
- Estrattore meccanico
- Cilindri equilibratori della mazza
- Protezioni in alluminio sui tre lati apribili totalmente ed elettricamente controllate
- Quadro comando con PLC e modulo per il controllo delle sicurezze.
- Contacolpi programmabile
- Kit chiavi primo intervento

COLORI: - corpo macchina e quadro elettrico: RAL 7035
- mazza: RAL2004

CE

OPTIONAL su richiesta:

- Inverter per variazione colpi
- Barriere fotoelettriche
- Piano supplementare (piano superiore)
- Colorazione verniciatura personalizzata (pre montaggio)
- Colorazione verniciatura personalizzata (post montaggio)
- Cuscino premilamiera pneumatico
- Quadro di comando pensile posizionabile
- Antivibranti (n. 4)
- Camme elettroniche (OMRON)1 kit

C-FRAME ECCENTRIC PRESS – FRONT SHAFT FLYWHEEL

The basic press is composed of:

- Standardized steel frame construction
- Alloy steel shaft
- Pneumatic clutch brake unit
- Dynamic control of dual solenoid valve
- Centralized automatic lubrication with adjustable flow
- Ram hydraulic release
- Mechanical extractor
- Ram balancing cylinders
- Aluminium safety guards on three sides that can be completely opened and electrically controlled
- Control board complete with PLC and module for safety control
- Programmable stroke counter
- Kit of "first use" tools

Colour paint: press body and electric panel: RAL 7035, ram: RAL2004

OPTIONS on-demand

- Inverter for variable strokes
- Photoelectric barriers
- Additional table (top plate)
- Pneumatic die cushion blank holder
- Positionable hanging control panel
- Vibration dampers (no, 4)
- Electronic cams (OMRON) 1 kit
- Customized colour painting (before assembly)
- Customized colour painting (after assembly)

PRESSE EXCENTRIQUE A' COL DE CYGNE A VOLANT LATERAL

- Structure en acier nomalisé
- Arbre en acier allié
- Groupe frein-friction pneumatique
- Contrôle dynamique de l'électrovanne double
- Lubrification automatique centralisée à débit réglable
- Dèblocage hydraulique du coulisseau
- Barre d'ejection
- Cylindres d'équilibrage du coulisseau
- Protections de sécurité opérateur en aluminium sur trois côtés qui peuvent être complètement ouverts et contrôlés électriquement
- Tableau de commande complet avec automate et module pour le contrôle de sécurité
- Compteur de coups programmable
- Kit of "first use" tools

Peinture standard: le corps et le panneau électrique = RAL 7035, coulisseau: RAL2004

OPTIONS sur demande

- Variateur de frèquence pour vitesses variables
- Barrières immatérielles
- Table supplémentaire (Table supérieure ou mobile)
- Coussin serre-tôle pneumatique (ou presse-flan)
- Tableau de commande suspendu et positionnable
- Patins antivibratoires (No. 4)
- Came électronique (OMRON) - 1 kit
- Peinture personnalisée (avant le montage)
- Peinture personnalisée (après le montage)

PRENSA EXCENTRICA DE CUELLO DE CISNE EJE TRANSVERSAL A VOLANTE DIRECTO

La prensa consta de:

- Bastidor de chapa de acero soldado y soldado
- Cigüeñal en acero dimensionado
- Grupo de embrague-freno de accionamiento neumático
- Control dinámico de elctroválvula de doble cuerpo
- Lubrificación automática centralizada con caudal regulable
- Dispositivo hidráulico de desbloqueo corredera
- Extractor mecánico
- Cilindros equilibradores corredera
- Protecciones a tres lados completamente abiertas y controladas eléctricamente
- Cuadro de mandos con PLC y módulo para el control de seguridad
- Cuentagolpes programable
- Kit de llaves para la primera intervención

Colores standard: estructura máquina y cuadro eléctrico: RAL 7035, corredera: RAL2004

ACCESORIOS OPCIONALES

- Inverter para variar la velocidad
- Barreras fotoeléctricas
- Mesa suplementaria (placa superior)
- Cojín pisador neumático
- Cuadro de mando en brazo orientable
- Dispositivos antivibración (n. 4)
- Levas electrónicas (OMRON) 1 kit
- Color de la pintura personalizado (antes del montaje)
- Color de la pintura personalizado (después del montaje)

C-GESTELL EXZENTERPRESSE QUERWELLE AM SCHWUNGRAD

- Struktur aus Stahl, standardisiert
- Welle aus Legierungsstahl
- Pneumatische Brems-Kupplungskombination
- Dynamische Steuerung des Doppelkörper-Magnetventils
- Automatische Zentralschmierung mit einstellbarer Öldosierung
- Hydraulische Entriegelung bei Überlast
- Mechanischer Auswerfer
- Gewichtsausgleichzylinder des Stößels
- Schutzeinrichtungen aus Aluprofil, vollständig offen und elektrisch gesteuert
- Steuerung mit SPS und Modul für die Sicherheitskontrolle.
- Programmierbarer Hubzähler
- Satz von "Erste Hilfe" tools

Standard Lackierung: RAL7035 Pressenkörper; RAL2004 Stößel

OPTIONAL auf Anfrage

- Frequenzumrichter für Drehzahlregelung
- Sicherheits-lichtvorhang
- Zusätzliche Tischplatte (Oberplatte)
- Pneumatisches Ziehkissen
- Hängendes, dreh- und schwenkbares Bedienpult
- Schwingungsdämpfende Niveliereleemente (Nr. 4)
- Elektronisches Nockenschaltwerk (OMRON) 1 KIT
- Kundenspezifische Lackierung (vor der Montage)
- Kundenspezifische Lackierung (nach der Montage)

CARATTERISTICHE TECNICHE - TECHNICAL CHARACTERISTICS - CARACTÉRISTIQUES TECHNIQUES - CARACTERÍSTICAS TÉCNICAS - TECHNISCHE DATEN		T45 TV
Pressione max • Maximum pressure • Puissance Max. • Présion máxima • maximale Presskraft	kN	450
Colpi al minuto • Stroke per minute • Coups par minute •Golpes por minuto • feste Hubzahl	n.	140
Colpi al minuto variabili* • Variable strokes p.m. • Coups variables p.m. • Golpes variables p.m. • variable Hubzahl	n.	70-190
Potenza motore • Motor power • Puissance moteur • Potencia motor • Motorleistung	kW	4
Corsa regolabile • Adjustable stroke • Course variable • Carrera regulable • einstellbarer Hub	mm	9-80
Regolazione mazza • Ram adjustment • Réglage coulisseau • Regulación corredera • Stößelverstellbereich	mm	70
Distanza piano-mazza • Distance table-ram • Distance table-coulisseau • Distancia mesa-corredera • Tisch-Stössel Abstand	H mm	380
Profondità incavo • C-Frame depth • Profondeur col de cygne • Profundidad cuello de cisne • C-Gestell Tiefe	N mm	225
Passaggio tra le spalle • Distance between shoulders • Passage entre les montants • Paso entre montantes • Gestelldurchlass	O mm	270
Dimensioni piano • Table dimensions • Dimensions de la table • Dimensiones mesa • Tischabmessungen	LxM mm	440x750
Spessore piano riportato • Additional plate thk. • Èpais. de la table suppl.- • Esp. mesa suplementaria - Dicke der zus.Tischplatte	G mm	60
Foro sulla tavola • Table hole dia • Trou de la table • Agujero en la mesa • Loch im Tisch	mm	Ø 140
Superficie mazza • Ram dimension • Surface du coulisseau • Dimensiones corredera • Stößelabmessungen	RxS mm	300x460
Foro mazza • Ram hole dia • Alésage coulisseau • Agujero en la corredera • Stößelbohrung	mm	Ø 45
Peso netto • Net weight • Poids net • Peso neto • netto Gewicht	kg	3150

INGOMBRO - OVERALL DIMENSIONS - DIMENSIONS HORS-TOUT - DIMENSIONES TOTALES - GESAMTABMESSUNGEN	T45 TV
A	2480
B	1225
C	1355
D	1000
E	1020
F	815

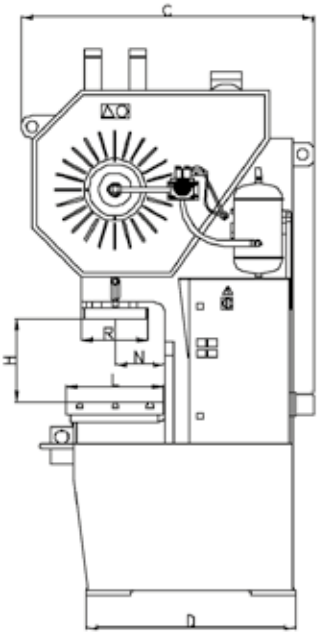

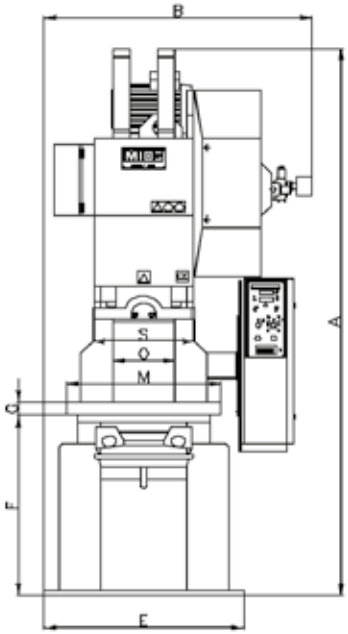



T55/80/105 - ALBERO TRASVERSALE A RITARDO

LA MACCHINA BASE È COMPOSTA DA:

- Struttura in acciaio normalizzata
- Albero in acciaio legato
- Gruppo freno frizione pneumatico
- Controllo dinamico dell'elettrovalvola a doppio corpo
- Lubrificazione automatica centralizzata a flusso regolabile
- Sblocco idraulico mazza
- Estrattore meccanico
- Ingranaggi in acciaio a bagno d'olio
- Cilindri equilibratori della mazza
- Protezioni in alluminio sui tre lati apribili totalmente ed elettricamente controllate
- Quadro comando con PLC e modulo per il controllo delle sicurezze.
- Contacolpi programmabile
- Kit chiavi primo intervento

COLORI: - corpo macchina e quadro elettrico: RAL 7035
- mazza: RAL2004

CE

OPTIONAL su richiesta

- Inverter per variazione colpi
- Barriere fotoelettriche
- Piano supplementare (piano superiore)
- Antivibranti (n. 4)
- Cuscino premilamiera pneumatico
- Quadro di comando pensile posizionabile
- Colorazione verniciatura personalizzata (pre montaggio)
- Colorazione verniciatura personalizzata (post montaggio)
- Camme elettroniche (OMRON) 1 kit
- Mazza motorizzata con bloccaggio idraulico sulla vite a sfera e visualizzazione della quota (disponibile solo per la T80TR e T105TR)

C-FRAME ECCENTRIC PRESS – CROSS SHAFT WITH DELAY

The basic press is composed of:

- Standardized steel frame construction
- Alloy steel shaft
- Pneumatic clucht brake unit
- Dynamic control of dual solenoid valve
- Centralized automatic lubrication with adjustable flow
- Ram hydraulic release
- Mechanical extractor
- Steel gears in oil bath
- Ram balancing cylinders
- Aluminium safety guards on three sides that can be completely opened and electrically controlled
- Control board complete with PLC and module for safety control
- Programmable stroke counter
- Kit of "first use" tools

Colour paint: press body and electric panel: RAL 7035, ram: RAL2004

OPTIONS on-demand

- Inverter for variable strokes
- Photoelectric barriers
- Additional table (top plate)
- Pneumatic die cushion blank holder
- Positionable hanging control panel
- Motorised ram with hydraulic block on the round pin and display of distance table-ram variation (available for models T80TR and T105TR)
- Vibration dampers (no. 4)
- Electronic cams (OMRON) 1 kit
- Customized colour painting (before assembly)
- Customized colour painting (after assembly)

PRESSE EXCENTRIQUE A COL DE CYGNE – A ENGRENAGES A VOLANT LATERAL. La presse est composé de:

- Structure en acier nomalisé
- Arbre en acier allié
- Groupe frein-friction pneumatique
- Contrôle dynamique de l'électrovanne double
- Lubrification automatique centralisée à débit réglable
- Dèblocage hydraulique du coulisseau
- Barre d'éjection
- Engrenages en acier en bain d'huile
- Cylindres d'équilibrage du coulisseau
- Protections de sécurité opérateur en aluminium sur trois côtés qui peuvent être complètement ouverts et contrôlés électriquement
- Tableau de commande complet avec automate et module Pilz pour le contrôle de sécurité
- Compteur de coups programmable

Peinture standard: le corps et le panneau électrique: RAL 7035, coulisseau : RAL2004

OPTIONS sur demande

- Variateur de fréquence pour vitesses variables
- Barrières immatérielles
- Table supplémentaire (Table supérieure ou mobile)
- Coussin serre-tôle pneumatique (ou presse-flan)
- Tableau de commande suspendu et positionnable
- Coulisseau motorisé avec blocage hydraulique de la vis de bielle et indication digitale de la valeur (Disponible pour les modèles T80TR et T105TR)
- Patins antivibratoires (No. 4)
- Came électronique (OMRON) - 1 Kit
- Peinture personnalisée (avant le montage)
- Peinture personnalisée (après le montage)

PRENSA EXCENTRICA DE CUELLO DE CISNE EJE TRANSVERSAL CON REDUCCIÓN

La prensa consta de:

- Bastidor de chapa de acero estabilizado y soldado
- Cigüeñal en acero dimensionado
- Grupo de embrague-freno de accionamiento neumático
- Control dinámico de elctroválvula de doble cuerpo
- Lubrificación automática centralizada con caudal regulable
- Dispositivo hidráulico de desbloqueo corredera
- Extractor mecánico
- Reducción en baño de aceite
- Cilindros equilibradores corredera
- Protecciones a tres lados completamente abiertas y controladas eléctricamente
- Cuadro de mandos con PLC y módulo para el control de seguridad
- Cuentagolpes programable
- Kit de llaves para la primera intervención

Colores standard: estructura máquina y cuadro eléctrico: RAL 7035, corredera: RAL2004

ACCESORIOS OPCIONALES

- Inverter para variar la velocidad
- Barreras fotoeléctricas
- Mesa suplementaria (placa superior)
- Cojín pisador neumático
- Cuadro de mando en brazo orientable
- Regulación corredera motorizada con blocaje hidraúlico y visualización del valor(disponible para los modelos T80TR y T105TR)
- Dispositivos antivibración (n. 4)
- Levas electrónicas (OMRON) 1 kit
- Color de la pintura personalizado (antes del montaje)
- Color de la pintura personalizado (después del montaje)

C-GESTELL EXZENTERPRESSE QUERWELLE MIT VERZÖGERUNG

die Grundpresse besteht aus:

- Struktur aus Stahl, standardisiert
- Welle aus Legierungsstahl
- Pneumatische Brems-Kupplungskombination
- Dynamische Steuerung des Doppelkörper-Magnetventils
- Automatische Zentralschmierung mit einstellbarer Öldosierung
- Hydraulische Entriegelung bei Überlast
- Mechanischer Auswerfer.
- Zahnräder aus Stahl im Ölbad
- Gewichtsausgleichzylinder des Stößels
- Schutzeinrichtungen aus Aluprofil, vollständig offen und elektrisch gesteuert
- Steuerung mit SPS und Modul für die Sicherheitskontrolle.
- Programmierbarer Hubzähler
- Satz von "Erste Hilfe" tools

Standard Lackierung: RAL7035 Pressenkörper; RAL2004 Stößel

OPTIONAL auf Anfrage

- Frequenzumrichter für Drehzahlregelung
- Sicherheits-lichtvorhang
- Zusätzliche Tischplatte (Oberplatte)
- Pneumatisches Ziehkissen
- Hängendes, dreh- und schwenkbares Bedienpult
- Motorische Stößelverstellung mit hydraulischer Klemmung und Digitalanzeige im Bedienpult (Für die Pressentypen T80TR und T105TR)
- Schwingungsdämpfende Nivelierelemente (Nr. 4)
- Elektronisches Nockenschaltwerk (OMRON) 1 KIT
- Kundenspezifische Lackierung (vor der Montage)
- Kundenspezifische Lackierung (nach der Montage)

CARATTERISTICHE TECNICHE - TECHNICAL CHARACTERISTICS - CARACTÉRISTIQUES TECHNIQUES - CARACTERÍSTICAS TÉCNICAS - TECHNISCHE DATEN		T-55 TR	T-80 TR	T-105 TR
Pressione max • Maximum pressure • Puissance Max. • Présion máxima • maximale Presskraft	kN	550	750	1050
Colpi al minuto • Stroke per minute • Coups par minute •Golpes por minuto • feste Hubzahl	n.	80	65	60
Colpi al minuto variabili* • Variable strokes p.m. • Coups variables p.m. • Golpes variables p.m. • variable Hubzahl	n.	40-110	30-90	30-80
Potenza motore • Motor power • Puissance moteur • Potencia motor • Motorleistung	kW	4	5,5	7,5
Corsa regolabile • Adjustable stroke • Course variable • Carrera regulable • einstellbarer Hub	mm	10-100	10-125	10-140
Regolazione mazza • Ram adjustment • Réglage coulisseau • Regulación corredera • Stößelverstellbereich	mm	70	70	100
Distanza piano-mazza • Distance table-ram • Distance table-coulisseau • Distancia mesa-corredera • Tisch-Stössel Abstand	H mm	380	470	480
Profondità incavo • C-Frame depth • Profondeur col de cygne • Profundidad cuello de cisne • C-Gestell Tiefe	N mm	240	280	310
Passaggio tra le spalle • Distance between shoulders • Passage entre les montants • Paso entre montantes • Gestelldurchlass	O mm	280	350	390
Dimensioni piano • Table dimensions • Dimensions de la table • Dimensiones mesa • Tischabmessungen	LxM mm	480x800	560x900	620x1050
Spessore piano riportato • Additional plate thk. • Èpais. de la table suppl.- • Esp. mesa suplementaria - Dicke der zus.Tischplatte	G mm	60	70	75
Foro sulla tavola • Table hole dia • Trou de la table • Agujero en la mesa • Loch im Tisch	mm	Ø 140	Ø 165	Ø 165
Superficie mazza • Ram dimension • Surface du coulisseau • Dimensiones corredera • Stößelabmessungen	RxS mm	300x460	350x545	400x610
Foro mazza • Ram hole dia • Alésage coulisseau • Agujero en la corredera • Stößelbohrung	mm	Ø 45	Ø 50	Ø 50
Peso netto • Net weight • Poids net • Peso neto • netto Gewicht	kg	4050	5350	7350

INGOMBRO - OVERALL DIMENSIONS - DIMENSIONS HORS-TOUT - DIMENSIONES TOTALES - GESAMTABMESSUNGEN	T-55 TR	T-80 TR	T-105 TR
A	2580	2930	3130
B	1510	11780	1780
C	1540	1700	1740
D	1240	1500	1460
E	1060	1200	1280
F	825	820	820

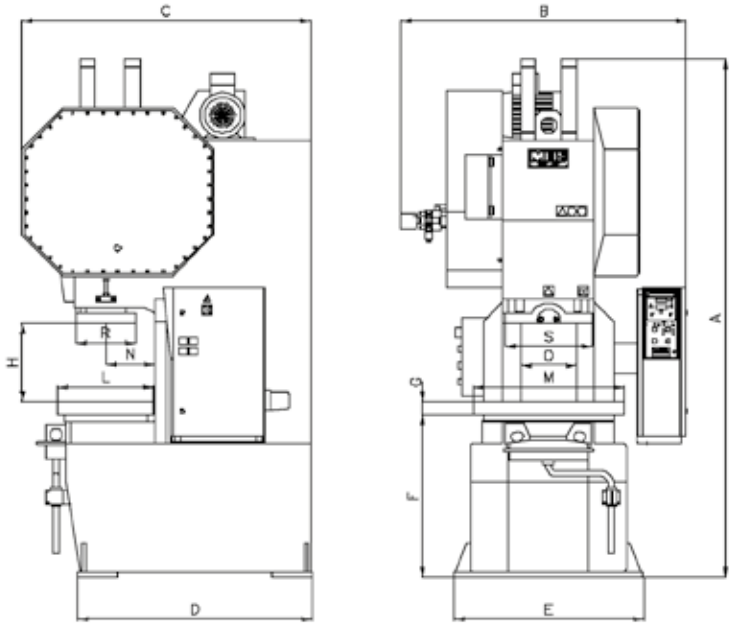

WHY YOU SHOULD PREFER MIOS

POURQUOI PRÉFÉRER MIOS

PERCHÉ SCE

MATERIALI

La struttura delle presse è realizzata interamente in acciaio su tutta la gamma di modelli.

Materials: the MIOS presses are entirely constructed in steel for the entire range of models.

Matériaux : la structure de toutes les presses MIOS est entièrement réalisée en acier.

Materiales: la estructura de las prensas MIOS está realizada totalmente en acero en toda la gama de modelos.

Materialien: Die Struktur der MIOS Pressen besteht für die gesamte Modellpalette komplett aus Stahl.

PRODOTTO ITALIANO

Le presse hanno struttura e meccanica di movimento costruite e lavorate interamente in Italia.

Italian product: the structure and mechanics of the moving parts of MIOS presses are entirely made and processed in Italy.

Produit italien : la structure et l'ensenble mécanique des presses MIOS sont entièrement construits et usinés en Italie.

Producto italiano: las prensas MIOS tienen una estructura y mecánica de movimiento construidas y mecanizadas totalmente en Italia.

Italienisches Produkt: Die Pressen MIOS verfügen über eine komplett in Italien konstruierte und verarbeitete Struktur und Bewegungsmechanik.

IMPIANTO ELETTRICO

Le presse sono dotate di modulo PILZ per la gestione della sicurezza e di un PLC per l'integrazione all'interno di una linea produttiva.

Electrical system: MIOS presses are equipped with a PILZ module for safe management and a PLC for integration with a production line.

Installation électrique: les presses MIOS sont équipées d'un module PILZ de gestion de la sécurité et de l'API pour l'intégration de la machine à une ligne de production.

Instalación eléctrica: las prensas MIOS presentan un módulo PILZ para la gestión de la seguridad y instalar un PLC para la integración interna en una línea de producción.

Steuerung: Die MIOS Pressen sind mit einer PILZ-Pressensicherheitssteuerung und eine SPS-Steuerung zur Integration in einer Fertigungslinie ausgestattet.



BARRIERE DI SICUREZZA

MIOS utilizza barriere di sicurezza in plexiglass su struttura di alluminio.
Per facilitare le attività di manutenzione e di sostituzione degli stampi, le barriere sono completamente apribili senza la necessità del loro smontaggio integrale.

Safety barriers: MIOS uses safety barriers in plexiglass on aluminum structures. To facilitate maintenance and the replacement of dies, the barriers can be completely opened without being dismantled.

Barrières de sécurité : MIOS utilise des barrières de sécurité en plexiglass sur structure en aluminium. Pour simplifier les activités d'entretien et de remplacement des matrices, les barrières s'ouvrent entièrement sans nécessité de démontage intégral.

Barreras de seguridad: MIOS usa barreras de seguridad de plexiglás sobre una estructura de aluminio. Para facilitar las actividades de mantenimiento y sustitución de los troqueles, las barreras se abren totalmente sin operaciones de desmontaje integral.

Schutzumhausung: MIOS verwendet Umhausungen aus Plexiglas in einem Aluminiumgehäuse. Zur Erleichterung der Wartungsarbeiten und bei einem Werkzeugwechsel können die Türen der Umhausung komplett geöffnet werden, ohne sie abbauen zu müssen

EGLIERE MIOS

LOS MOTIVOS PARA ELEGIR MIOS

WARUM MIOS DIE RICHTIGE WAHL IST



RUMOROSITA'

Il basamento viene riempito con materiale insonorizzante al fine di contenere il rumore prodotto dal suo funzionamento.

Low noise: the base of the MIOS presses is filled with noise-reducing material in order to reduce the noise generated by the operation.

Émission sonore: le socle des presses MIOS est rempli de matériau insonorisant qui atténue le bruit émis lors du fonctionnement.

Nivel sonoro: la base de las prensas MIOS se rellena con material insonorizante para contener el ruido producido durante su funcionamiento.

Geräuschpegel: Der Unterbau der MIOS Pressen wird mit Schalldämmungsmaterial gefüllt, um den durch den Betrieb entstehenden Lärm zu reduzieren

SALDATURE

Il processo di saldatura dei corpi macchina è una delle operazioni più delicate al fine di ottenere un prodotto affidabile e duraturo nel tempo. Il processo di saldatura in MIOS è certificato secondo la norma EN ISO 15614-1 al fine di garantirne la qualità.

Welding: the process of welding the machine body is one of the most important operations to produce a reliable and durable product. At MIOS the welding process is certified according to the EN ISO 15614-1 directive in order to guarantee the quality.

Soudure: le processus de soudure du bâti des machines est une opération extrêmement délicate qui permet d'obtenir un produit fiable et durable. La qualité du processus de soudure MIOS est certifiée selon la norme EN ISO 15614-1.

Soldaduras: el proceso de soldadura de los cuerpos máquina representa una de las operaciones más delicadas para poder obtener un producto fiable y duradero a largo plazo. El proceso de soldadura en MIOS está certificado según la norma EN ISO 15614-1 como garantía de calidad.

Schweißstellen: Der Schweißprozess des Maschinenkörpers ist einer der wichtigsten Vorgänge, um ein zuverlässiges und langlebiges Produkt herzustellen. Bei MIOS ist der Schweißprozess nach der Richtlinie EN ISO 15614-1 zertifiziert, um die Qualität zu garantieren

ROBUSTEZZA

A parità di potenza, le presse MIOS sono generalmente più pesanti delle presse prodotte dalla concorrenza. A titolo d'esempio, le presse MIOS da 20 ton. pesano il 20% in più di quelle prodotte dai nostri competitors.

Robustness: At the same power MIOS presses are generally heavier than comparable competing products. For example, a 20 ton MIOS press weighs 20% more than the presses produced by our competitors.

Solidité : à puissance égale, les presses MIOS sont généralement plus lourdes que celles d'autres fabricants. Une presse MIOS de 20 T offre par exemple un poids de 20 % supérieur aux presses de nos concurrents.

Robustez: con la misma potencia, las prensas MIOS suelen ser más pesadas que las prensas producidas por la competencia. Por ejemplo, las prensas MIOS de 20 ton pesan un 20% más que las producidas por nuestros competidores.

Robustheit: Bei gleicher Leistung sind die Pressen von MIOS schwerer als vergleichbare Konkurrenzprodukte. Zum Beispiel wiegt eine 20 Tonnen MIOS Presse 20% mehr als die von unserer Konkurrenz hergestellten Pressen.

ACCESSORI

1 - INVERTER per variazione colpi
L'inverter è un dispositivo elettrico che permette alla pressa di lavorare a velocità differenti. Questo dispositivo permette di regolare la velocità di funzionamento secondo le necessità produttive e permette l'integrazione con sistemi di alimentazione automatica.

2 - BARRIERE FOTOELETTRICHE
Questo sistema sostituisce la necessità di adottare protezioni materiali per la sicurezza della macchina. Rende più agevole l'accesso al piano mazza ed evita la necessità di agire manualmente sulle barriere per la loro apertura e chiusura.

3 - PIANO SUPPLEMENTARE (PIANO SUPERIORE)
Nel caso in cui la distanza tra il piano e la mazza risultasse eccessiva per gli stampi impiegati si può aggiungere un piano supplementare che funga da spessore e da appoggio dello stampo.

4 - CUSCINO PREMILAMIERA PNEUMATICO
Per lavorazioni di imbutitura, il cuscino premi lamiera permette di realizzare componenti evitando di incorrere in stiramenti indesiderati e la formazione di grinze (superficiali)

5 - QUADRO DI COMANDO PENSILE POSIZIONABILE
Questo optional permette di comandare la pressa senza dover accedere al quadro elettrico posizionato a lato della macchina. Esso risulta particolarmente comodo in quelle situazioni in cui, per mancanza di spazio, l'accesso al quadro principale risulti difficoltoso.

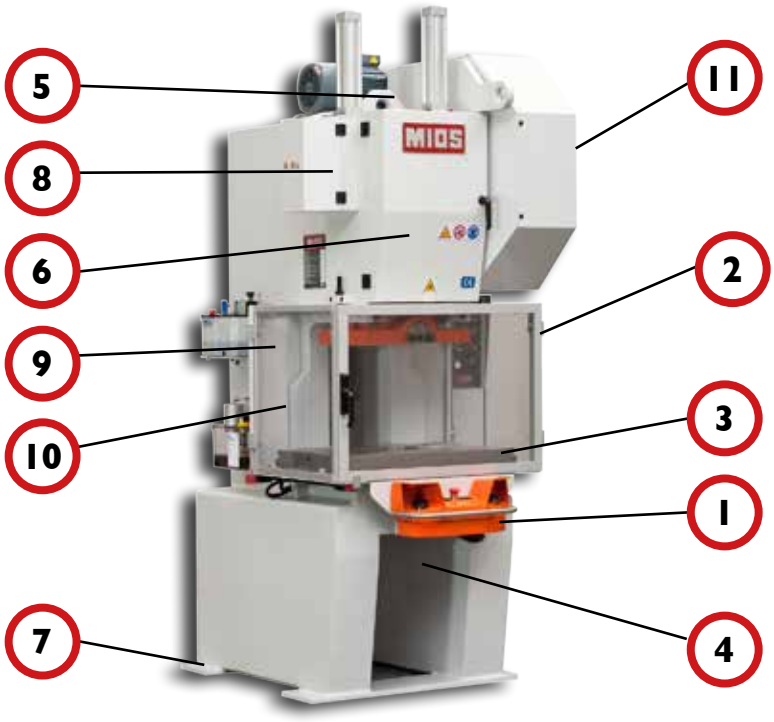

6 - MAZZA MOTORIZZATA CON BLOCCAGGIO IDRAULICO SULLA VITE A SFERA E VISUALIZZAZIONE DELLA QUOTA
Disponibile per i modelli T80 e T105, permette la regolazione dell'altezza della mazza attraverso un sistema motorizzato. Ciò evita la necessità di agire manualmente sul meccanismo, cosa utile soprattutto quando si deve cambiare lo stampo frequentemente.

7 - ANTIVIBRANTI
Sono degli accessori per ridurre le vibrazioni causate dal funzionamento della pressa. Si posizionano nei punti di contatto tra basamento e suolo in modo da attutire la vibrazione ed il rumore, permettono inoltre un leggero adattamento su suoli non ben piani.

8 - CAMME ELETTRONICHE (OMRON)
E' un dispositivo elettronico che identifica istantaneamente il posizionamento angolare dell'albero eccentrico. Permette inoltre di impostare 8 punti angolari nei quali generare un segnale con cui comandare asservimenti o funzioni (per esempio alimentatori , tagliasfrido , funzioni di evacuazione , di soffio , di lubrificazione etc.).

9 - ESTRATTORE MAZZA
Dispositivo meccanico che garantisce l'estrazione del prodotto assicurando che non rimanga incastrato nella parte superiore dello stampo.

10 - SBLOCCO MECCANICO MAZZA
E' un sistema di sicurezza che permette lo sblocco della pressa allorquando, a causa di una errata manovra (per esempio errata regolazione stampo, ovvero doppio pezzo sotto stampo etc) , la pressa si blocchi vicino al P.M.I.

11 - COLORAZIONE VERNICIATURA personalizzata
I nostri colori standard sono: corpo macchina e quadro elettrico=RAL 7035, mazza=RAL2004. E' possibile, a richiesta, personalizzare il colore.

OPTIONALS

1 - INVERTERS for stroke variation: An inverter is an electric device that allows the press to work at different speeds.
This device makes it possible to adjust the operating speed according to production needs and allows integration with automatic feeding systems.
2 - PHOTOELECTRIC BARRIERS: This system replaces the need to use tangible safety guards on the machine. This makes access to the ram table easier and avoids the need to manually open and close the barriers.
3 - ADDITIONAL TABLE (TOP PLATE): If the distance between the table and the ram is too wide for the dies used, an upper plate can be installed that acts as a shim and die support.
4 - PNEUMATIC DIE CUSHION BLANK HOLDER: For deep-drawing works, the die cushion blank holder allows components to be developed without undesired stretching and superficial creasing phenomena.
5 - ADJUSTABLE HANGING CONTROL PANEL: This optional allows the press to be controlled without needing to access the electrical panel positioned on the side of the machine. It is particularly convenient in those situations where due to a lack of space, it is difficult to access the main electrical panel.
6 - MOTORISED RAM WITH HYDRAULIC LOCKING BALL SCREW AND HEIGHT VIEWING: Available for models T80 and T105, allows motorised ram height adjustment. This prevents the need to manually adjust the mechanism, which is helpful in cases where the die needs to be frequently changed.
7 - VIBRATION DAMPERS: These accessories reduce vibrations caused by press operations. They are positioned in the points of contact between the base and the ground so as to soften vibrations and noise, while also allowing slight adaptation to surfaces that are not perfectly flat.
8 - ELECTRONIC CAMS (OMRON): This is an electronic device that instantly identifies the angle of the eccentric shaft. It can be configured with 8 angular points in which a signal is generated, used to control interlocking or functions (for example feeders, swarf milling, evacuation functions, blowing, lubrication etc.).
9 - RAM EXTRACTOR: A mechanical device that guarantees the extraction of products without them being caught in the upper part of the die.
10 - MECHANIC RAM RELEASE. This is a safety system that releases the press in cases where due to an incorrect manoeuvre (for example incorrect die regulation, or two pieces under the die, etc.), the press is blocked near the bottom dead centre.(B.D.C.)
11- PERSONALISED PAINT: Our standard colours are: machine body and electrical panel=RAL 7035, ram=RAL2004
Colours can be personalised on request.

OPTIONS

1 - VARIATEUR DE FREQUENCE pour vitesses variables: Le variateur de fréquence est un dispositif électrique qui permet à la presse de travailler à des vitesses différentes. Ce dispositif permet d'ajuster la vitesse de fonctionnement selon les exigences de production et permet une intégration avec les systèmes d'alimentation automatiques.
2 - BARRIERES PHOTO-ELECTRIQUES (Barrières immatérielles): Ce système remplace les protections matérielles pour la sécurité de la zone de travail de la machine. Il rend l'accès à la table du coulisseau facile et évite ' les ouvertures et fermetures manuelles des protecteurs.
3 - TABLE SUPPLEMENTAIRE (Table supérieure ou mobile): Dans le cas où la distance entre la table et le coulisseau se révèle excessive pour les moules utilisés, on peut ajouter une table supplémentaire agissant comme une réhausse du moule.
4 - COUSSIN SERRE-TOLE (ou presse-flan): Pour l'emboutissage, le presse-flan pneumatique permet de réaliser des pièces sans déformations superficielles de la matière.
5 - TABLEAU DE COMMANDE SUSPENDU ET POSITIONNABLE: Cette option permet de contrôler la presse, sans avoir à accéder au panneau électrique positionné sur le côté de la machine. Il est particulièrement pratique dans les situations où, par manque d'espace, l'accès au tableau principal se révèle difficile.
6 - COULISSEAU MOTORISÉ AVEC BLOCAGE HYDRAULIQUE DE LA VIS DE BIELLE ET INDICATION DIGITALE DE LA VALEUR: Disponible pour les modèles T80TR et T105TR, il permet le réglage en hauteur du coulisseau grâce à un système motorisé. Cela évite l'action manuelle sur le mécanisme, ce qui est particulièrement utile lorsque le moule doit être changé fréquemment.
7 - PATINS ANTIVIBRATOIRES: Ce sont des accessoires pour réduire les vibrations causées par le fonctionnement de la presse. Ils sont placés entre le bâti de la presse et le sol afin d'absorber les vibrations et les bruits. En outre, ils permettent une légère mise à niveau sur les sols non plats.
8 - CAME ELECTRONIQUE (OMRON): C'est un dispositif électronique qui identifie instantanément la position angulaire de l'arbre à excentrique. Il permet également de définir 8 points angulaires, au niveaux desquels vous pouvez générer un signal, qui est capable de commander, verrouiller ou asservir (par exemple, les aménages, les cisailles, les fonctions d'évacuation, soufflette, lubrification, etc.).
9 - BARRE D'EJECTION: C'est un dispositif mécanique qui assure l'éjection de la pièce de telle sorte qu'elle ne reste pas coincée dans la partie supérieure du moule.
10 - DEBLOCAGE MECANIQUE DU COULISSEAU: C'est un système de sécurité qui permet le déblocage de la presse lorsque, en raison d'une mauvaise manœuvre (par exemple, réglage incorrect du moule, ou double pièces dans le moule, etc.), la presse est bloquée près du P.M.B.
11 - PEINTURE PERSONNALISEE: Nos couleurs standards sont: corps de la machine et le panneau électrique= RAL 7035, coulisseau=RAL2004.
Vous pouvez, sur demande, choisir la couleur.

ACCESORIOS OPCIONALES

1 - INVERTER para variar la velocidad: El inverter es un dispositivo eléctrico que permite a la prensa trabajar a distintas velocidades.
Este dispositivo permite regular la velocidad de funcionamiento según las necesidades productivas y además permite la integración con sistemas de alimentación automática.
2 - BARRERAS FOTOELÉCTRICAS: Este sistema es una alternativa a la necesidad de adoptar protecciones materiales para la seguridad de la máquina. Facilita el acceso a la mesa de trabajo y a la corredera y nos permite no tener que abrir o cerrar manualmente las barreras materiales frontales.
3 - MESA SUPLEMENTARIA: En el caso en que la distancia entre la mesa y la corredera resultase excesiva para los troqueles empleados, se puede añadir una mesa suplementaria que nos añade espesor y soporte del troquel.
4 - COJÍN PISADOR NEUMÁTICO: Para trabajos de embutición, el cojín pisador permite fabricar componentes evitando que se produzcan estiramientos del material no deseados o la formación de arrugas (superficiales).
5 - CUADRO DE MANDO EN BRAZO ORIENTABLE: Este accesorio permite gestionar la prensa sin tener que acceder al cuadro eléctrico ubicado en el lateral de la máquina. Este hecho puede resultar muy cómodo, especialmente en situaciones en que, por falta de espacio, el acceso al cuadro principal resulte dificultoso.
6 - REGULACIÓN CORREDERA MOTORIZADA CON BLOCAJE HIDRAÚLICO Y VISUALIZACIÓN DEL VALOR: Disponible para los modelos T80 y T105, permite la regulación de altura de la corredera mediante un sistema motorizado. Esto significa que no debemos actuar manualmente sobre el mecanismo, hecho muy útil sobre todo cuando se debe cambiar de troquel frecuentemente.
7 - DISPOSITIVOS ANTIVIBRACIÓN: Se trata de unos accesorios que sirven para reducir las vibraciones causadas por el funcionamiento de la prensa. Se posicionan en los puntos de contacto entre la estructura con el suelo de modo que absorben las vibraciones y el ruido, facilitando además una mejor adaptación sobre pavimentos irregulares.
8 - LEVAS ELECTRÓNICAS (OMRON): Se trata de un dispositivo electrónico que identifica instantáneamente la posición angular del eje excéntrico. Permite además seleccionar 8 puntos angulares en los que se genere una señal con la que accionar equipos auxiliares o funciones (por ejemplo: alimentadores, cizallas, funciones de evacuación, de soplado, de lubrificación, etc.
9 - EXTRACTOR CORREDERA: Dispositivo mecánico que garantiza la extracción de la pieza asegurando que no permanezca atascado en la parte superior del troquel.
10 - DESBLOQUEO MECÁNICO CORREDERA: Se trata de un sistema de seguridad que permite el desbloqueo de la prensa cuando, a causa de una maniobra errónea (por ejemplo, una regulación del troquel errónea, o la presencia de doble pieza en el troquel, etc...), la prensa se bloquea próxima al P.M.I.
11 - COLOR DE LA PINTURA personalizado: Nuestros colores standard son: estructura máquina y cuadro eléctrico =RAL 7035, corredera=RAL2004
Es posible, bajo petición, personalizar los colores de la máquina.

ZUBEHÖR

1 - FREQUENZUMRICHTER FÜR DIE DREHZAHLREGELUNG: Ein Frequenzumrichter ist ein elektrisches Bauteil um die Geschwindigkeit der Presse zu variieren. Das Bauteil ermöglicht es, die Geschwindigkeit der Presse nach Bedarf den Produktionsabläufen und automatischen Zuführsystemen anzupassen.
2 - SICHERHEITS- LICHTVORHANG: Dieses System ersetzt die Verwendung von mechanischen Schutztüren am Einlegebereich. Diese Einrichtung verbessert die Zugänglichkeit zum Einlegebereich der Presse. Ein Öffnen und Schließen der vorderen Schutztüren ist nicht mehr erforderlich.
3 - ZUSÄTZLICHE TISCHPLATTE: Wenn die Distanz zwischen Tisch und Stößel für das Werkzeug zu groß ist, kann eine zusätzliche Tischplatte verwendet werden.
4 - PNEUMATISCHES ZIEHKISSEN: Das pneumatische Ziehkissen wird bei Tiefzieharbeiten verwendet um unerwünschte Deformierungen des zu produzierenden Teiles zu vermeiden.
5 - HÄNGENDES, DREH-UND SCHWENKBARES BEDIENPULT: Diese Option ermöglicht es, die Presse zu bedienen, ohne das an der Seite der Presse platzierte Bedienfeld zu benutzen. Das Panel ist besonders praktisch wenn aus Platzgründen die Bedienung an dem seitlichen Bedienfeld schwierig bzw. nicht möglich ist.
6 - MOTORISCHE STÖSSELVERSTELLUNG MIT HYDRAULISCHER KLEMMUNG: Für die Pressentypen T80 und T105 ist eine motorische Stößelverstelleinrichtung erhältlich. Diese Einrichtung ist besonders hilfreich, wenn der Stößelabstand oft dem Werkzeug angepasst werden muss.
7 - SCHWINGUNGSDÄMPFENDE NIVELIERELEMENTE: Dieses Zubehör reduziert die Vibrationen und Geräusche der Presse während dem Stanzbetrieb. Durch die Höhenverstellbarkeit der Elemente kann die Presse an Unebenheiten am Aufstellungsort angepasst werden.
8 - ELEKTRONISCHES NOCKENSCHALTWERK (OMRON): Dies ist ein elektronisches Gerät, das den Winkel der Exzenterwelle aufnimmt. Es können 8 Schaltpunkte konfiguriert werden, mit denen z.B. Vorschubgeräte, Ausblasdüsen, Späneförderer, Beölungssysteme, uvm. angesteuert werden können.
9 - AUSWERFER IM STÖSSEL: Diese mechanische Vorrichtung garantiert den Auswurf des Teiles aus dem Oberwerkzeug.
10 - MECHANISCHE STÖSSELENTRIEGELUNG: Diese Option ermöglicht es, bei falscher Bedienung der Presse (z.B. Doppelteil im Werkzeug oder Festfahren der Presse im UT) den Stößel zu entlasten und wieder in den OT zu fahren.
11 - LACKIERUNG NACH KUNDENWUNSCH: Unsere Standardfarben sind: Maschine RAL7035 / Stößel RAL2004
Kundenspezifische Lackierungen: auf Anfrage.

NOTE

MIOS®

Via Capitello, 12 - S.Vito di Vigonza
35010 Padova - Italy
Tel. 049/8932255-6-7 (r.a.) Fax 049/8932258
www.miospresse.com - mios@miospresse.com